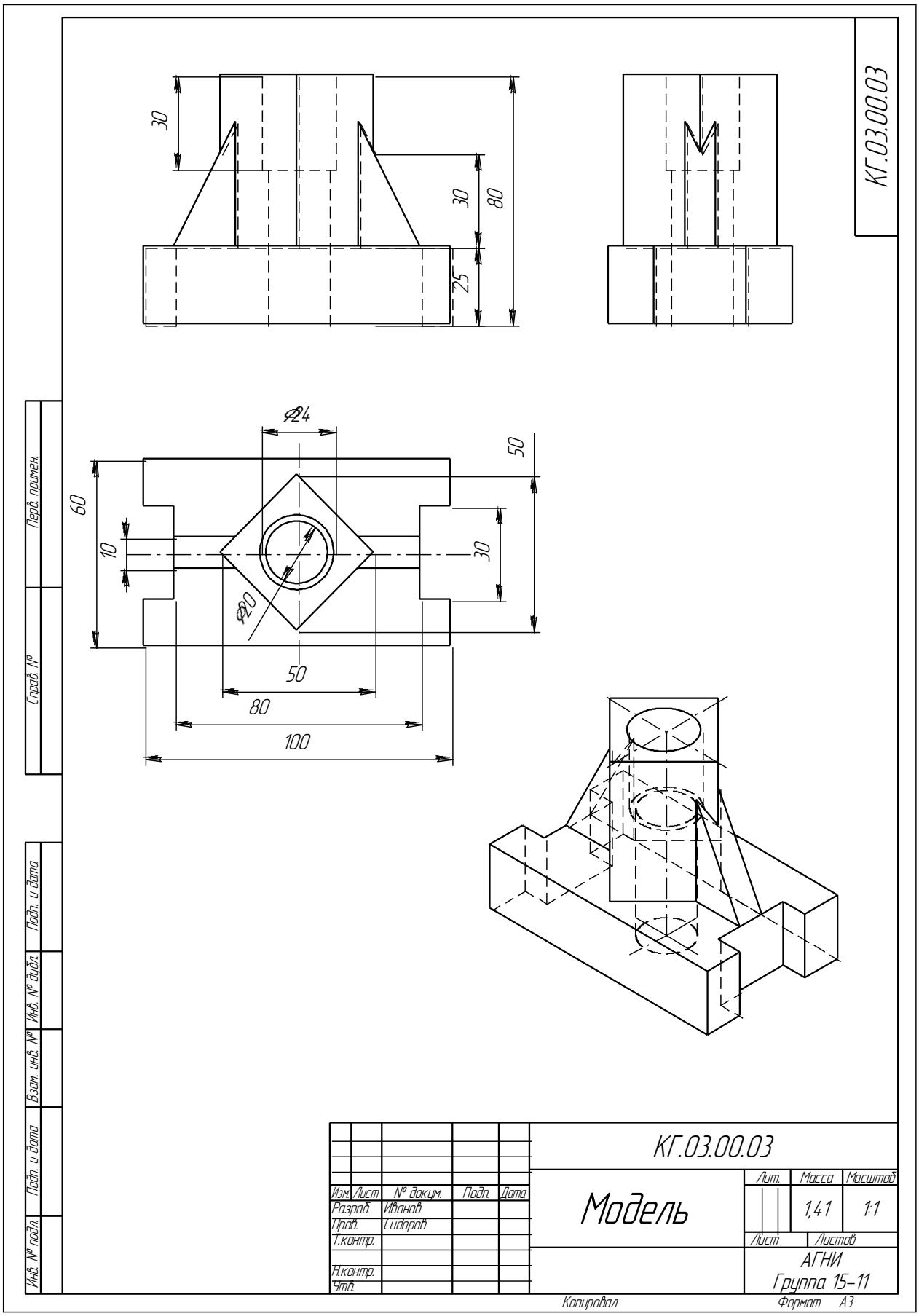3.4 Пример выполненного задания.